SJD-20 大功率直流接触器

产品适用范围

1. 用于矿业设备、机械车辆的驱动和控制系统。
2. 用于工业机械的电源控制、电路绝缘等。
3. 用于直流开关设备。
4. 用于汽车电池配电及备份。
5. 用于混合动力汽车、电动汽车充电桩等领域。
6. 用于太阳能及风力发电等领域。

产品特性

1. 可靠密封性使该产品可以在恶劣及防爆环境中长期使用，其线圈、触头等内部组件不氧化，同时该产品具有能耗低、发热少、寿命长、体积小、重量轻等优点。
2. 可控制高电压大电流
3. 节能
   部分规格产品采用节能板。
4. 较小的电弧让产品使用时更有效、更安全
   采用惰性气体密封，使得产品在动作时，触点之间基本无电弧，并采用磁吹灭弧，让安全得到保障。
5. 稳定性高
   内部机构及结构完全密封在惰性气体中，不受外界不良因素干扰，接触电阻长久保持稳定。
6. 适用场所广泛
   用途包括：直流电源控制、电池开关控制、电路安全保护等。

产品图

产品型号及含义

SJD - 20 / 24 / Y / L

- SJD：产品代号
- 20：电流等级：20A
- 24：线圈电压：12=12VDC，24=24VDC
- Y：有极性
- L：不带辅助触点

产品外形及安装尺寸

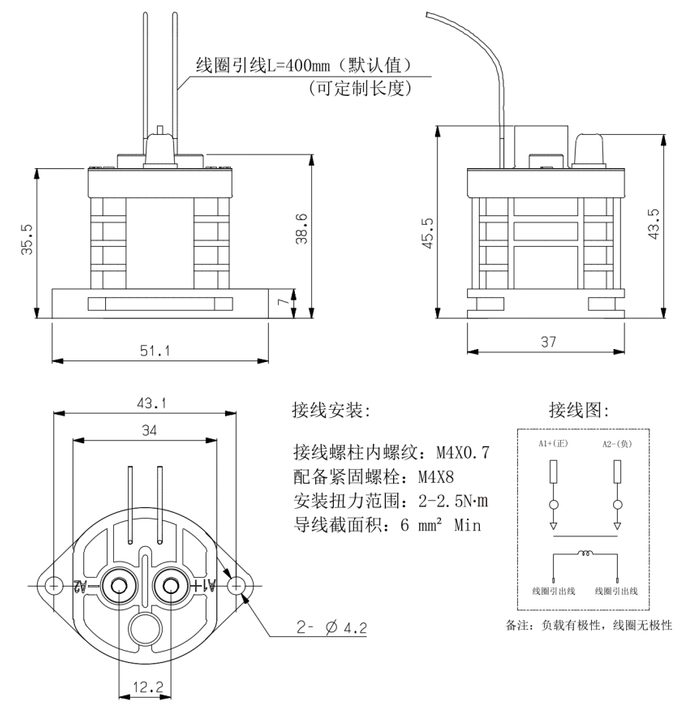

单位：mm

技术参数

线圈参数		
额定工作电压（Us）	12VDC	24VDC
工作电压范围（20℃）	（85%—110%）Us	（85%—110%）Us
吸合电压（20℃）	75% Us Max	75% Us Max
保持电压（20℃）	85% Us Min	85% Us Min
释放电压（20℃）	10% Us Min	10% Us Min
线圈电阻（20℃）	45Ω±5%	167Ω±5%
线圈功率（20℃）	3.2W	3.2W
线圈极性	无	无
其他电压规格可定制		

主触点参数	
最大持续过电流 （外部连接导线截面积 6mm²Min）	20A
触点电压	12-900VDC
额定控制容量	20A 450VDC
短时耐受电流	60A 30S
	100A 10S
触点吸合时间	25ms max
触点释放时间	10ms max
最大分断电流（1 次以上）	300A 350V
触点形式	一组常开
触头极性	有极性或无极性
接触电阻	≤ 2mΩ
寿命	
机械寿命	$1X10^6$ 次
电寿命（L/R ≤ 1ms）	$1.5X10^4$ 次
介电性能参数	
触点间	2500V AC/ 60 Sec/1mA
触点与线圈间	2500V AC/ 60 Sec/1mA
机械性能	
冲击	20G 峰值，11ms 1/2 正弦波（线圈通电）
震动	20G 峰值，80 ~ 2,000Hz，正弦波
使用环境	
环境温度	-40℃ ~ +85℃
湿度	5% ~ 85% RH.
海拔高度	< 4000m
重量：110g	

参考数据

接通和断开转换（阻性负载L/R≤1ms,ON:OFF=1Sec:9Sec）

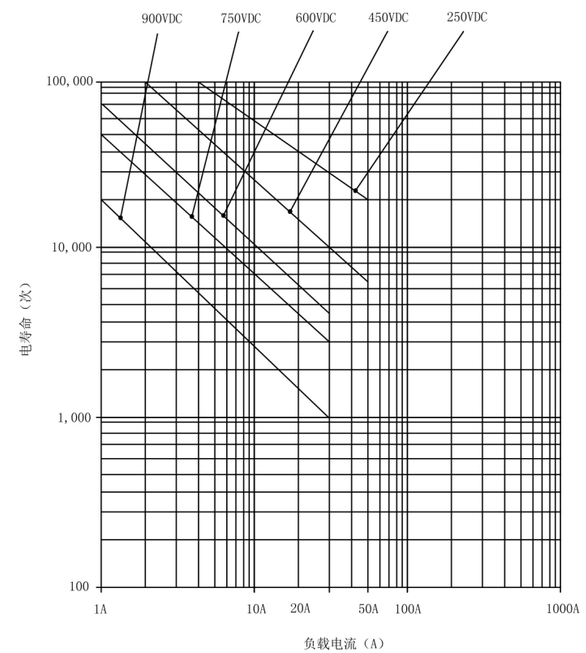

20A连续工作

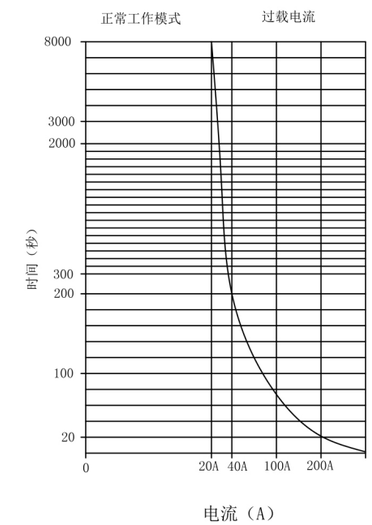

注意事项：

1. 安装接触器时均要使用垫圈以防螺丝松脱。
2. 有极性的产品要按产品端盖上的标示进行接线，无极性产品进出线位置无要求。
3. 切勿将本产品安装在强磁场的环境中（靠近变压器或磁铁处），或靠近热辐射源。
4. 本产品有其自身的电寿命，切勿在超过其切换能力和寿命参数的状态下使用。
5. 确保本产品使用环境温度在 -40~+85℃范围之内，过高的温度容易使内部的惰性气体加速扩散，避免存在过高的温度环境下使用该产品。
6. 接阻性负载时，按照主触点额定参数使用，如果连接感性负载（L 负载）同时 L/R ＞ 1ms 时，应为该感性负载并联浪涌电流保护装置。
7. 接线安装时要注意保证主引出端和接线头的清洁，并拧紧，避免引出端连接处过度发热。